JKI 34 – Komutator

Kategoria: Komutatory,

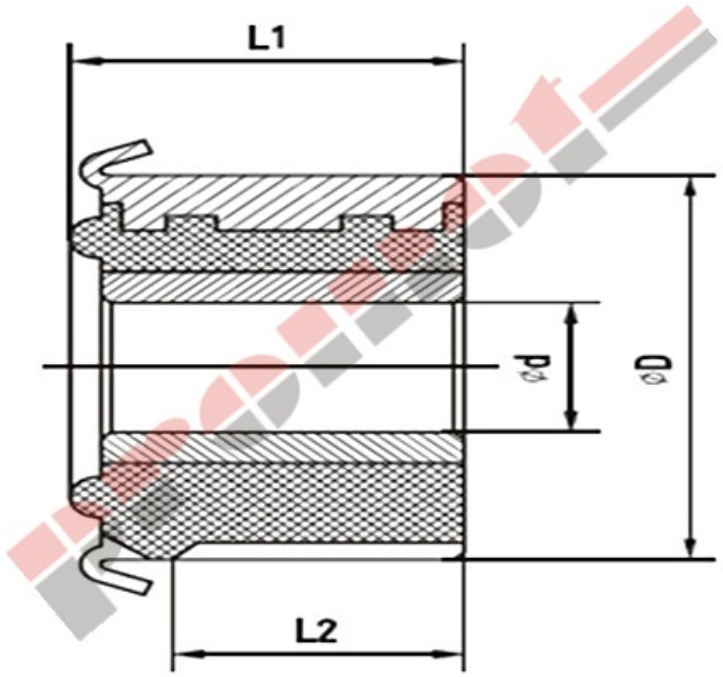

Dane techniczne

Średnica zewnętrzna D (mm)	36.2
Średnica wewnętrzna d (mm)	14
Długość l1 [m]	28
Długość l2 [mm]	17.5
Ilość wycinków w [szt.]	32
Obroty obr [obr./min.]	35.000

Opis produktu

Pomimo dołożenia wszelkich starań nie gwarantujemy, że publikowane materiały są wolne od błędów lub rozbieżności. Uchybienia te nie mogą być jednak podstawą do jakichkolwiek roszczeń. Zdjęcia/szkice produktów, zamieszczone na stronie internetowej oraz katalogach Firmy Promot, mogą odbiegać od rzeczywistego wyglądu towarów znajdujących się aktualnie w sprzedaży. Nazwy własne, marki i numery katalogowe części/wyrobów/urządzeń służą tylko do identyfikacji. W razie wątpliwości prosimy o kontakt.